POTEAUX BADMINTON
CENTRAL 50KG " MOBILE "
Notice de pose - Entretien (à conserver)

SELON LE CODE DU SPORT
CONFORME A LA NORME NF EN 1509

Référence:
BA21208

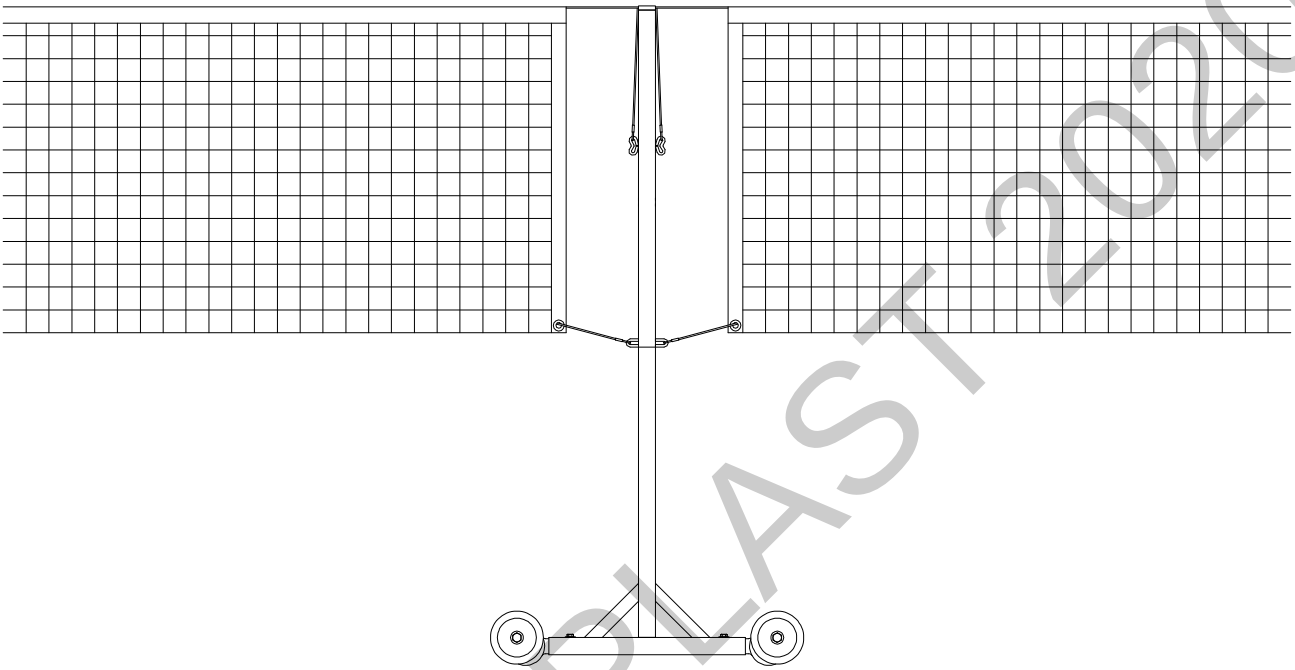

METALU PLAST 2020

MONTAGE

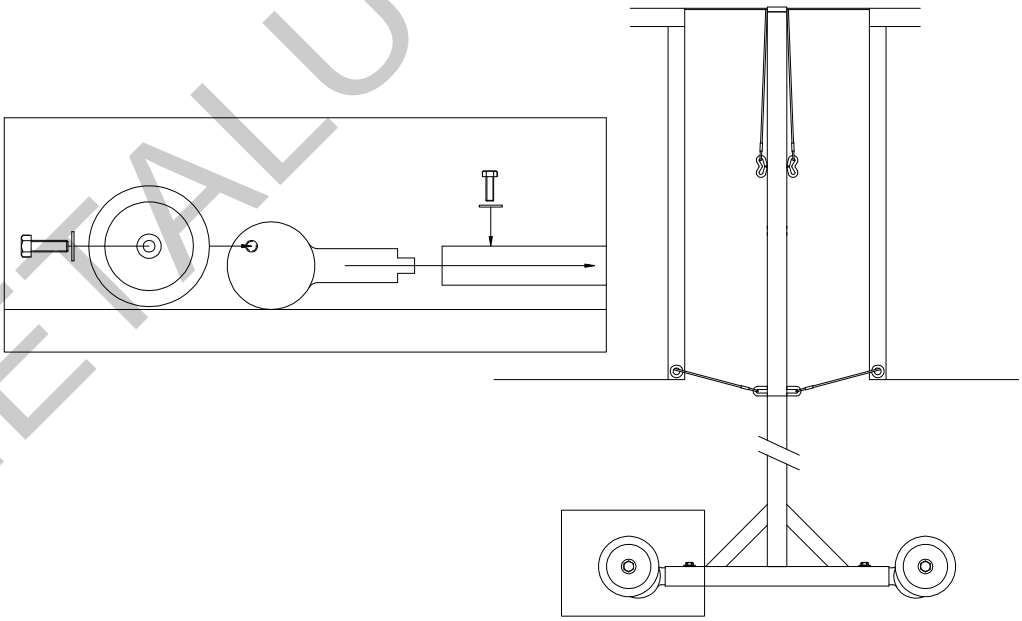

- Fixer les roues sur les embases à l'aide des vis HM12. Ne pas bloquer les roues.
- Emboîter les embases sur le mat puis fixer l'ensemble avec les vis M8.
- Positionner les poteaux sur l'aire de jeu puis monter les filets.
- Positionner les filets sur les poteaux puis tendre ces derniers.

AVERTISSEMENT

- A chaque mise en place des équipements, un contrôle visuel et manuel de stabilité et de solidité sont obligatoires.
- Cet équipement doit impérativement être fixé pendant son utilisation ou être rendu inutilisable lors de son stockage.
- Les équipements doivent être entretenus par leur propriétaire de façon à ce qu'ils répondent en permanence aux exigences de sécurité.
- Etablir un plan de vérification et d'entretien qui précisera la périodicité des vérifications.
- Réaliser un registre comportant, pour chaque site, la date et le résultat des contrôles et essais réalisés.
- Tout équipement non conforme aux exigences de sécurité doit être rendu inaccessible aux usagers par le propriétaire ou l'exploitant.
- Ne pas utiliser ce matériel pour un usage autre que celui pour lequel il est prévu à l'origine.
- Ne pas se suspendre, grimper, se balancer sur le matériel.

COLISAGE

		POTEAUX BA CENTRAL 50KG	
N° colis	Nature du materiel	Dimensions mm	Poids Kg.
1/2	1 Mat	1610x480x45	6.15
2/2	Colis accessoire : - 2 Embases - 4 Vis HM12x60 avec surépaisseur - 4 Rondelles Ø12 - 4 Roues Ø125	470x210x195	42.60

Masse d'un poteaux de badminton central 50 kg : 48.60 Kg

METALU PLAST 2020